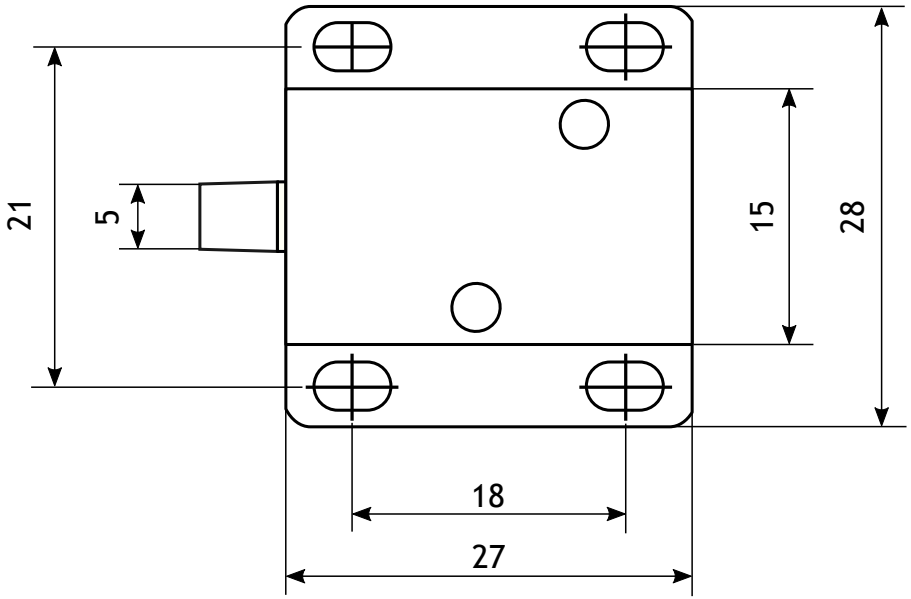

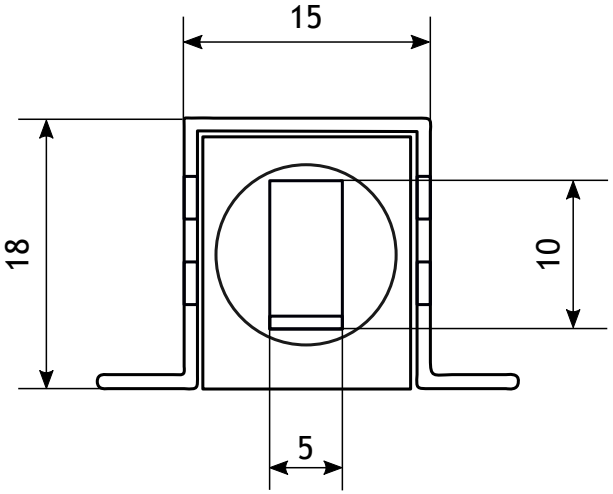

					Габаритный чертёж			
Изм.	Лист	№Докум.	Подп.	Дата	Электронный замок	Лит.	Масса	Масштаб
Разраб.		Дементьев И						2:1
Пров.						Лист	Листов 1	
Т.Контр.								
Н.Контр.								
Утв.								