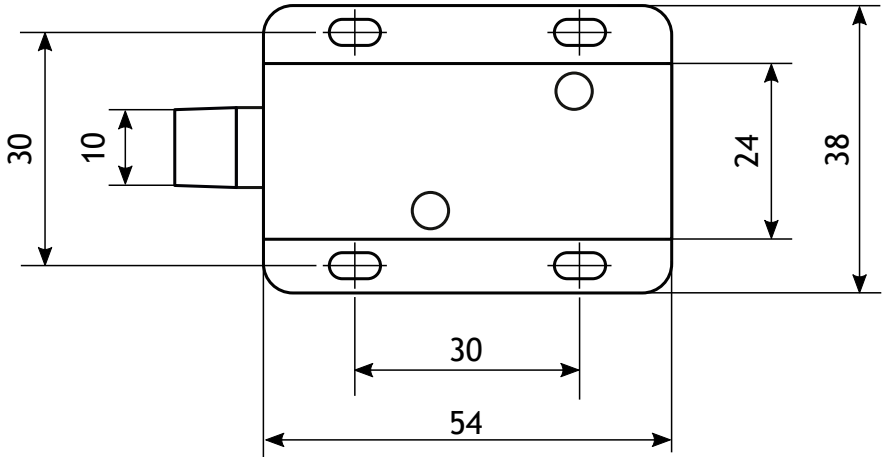

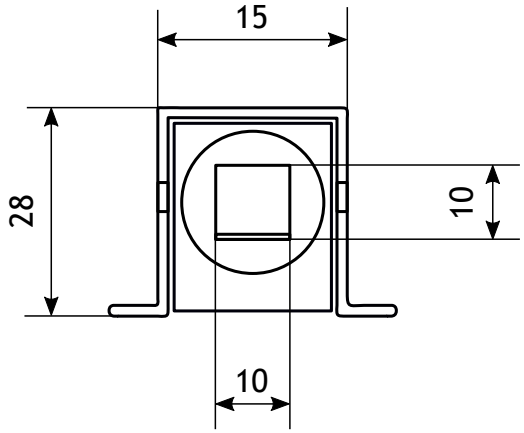

					Габаритный чертёж		
Изм.	Лист	№Докум.	Подп.	Дата	Электронный замок	Лит. Масса	Масштаб
Разраб.		Дементьев И					1:1
Пров.							
Т.Контр.						Лист	Листов 1
Н.Контр.							
Утв.							