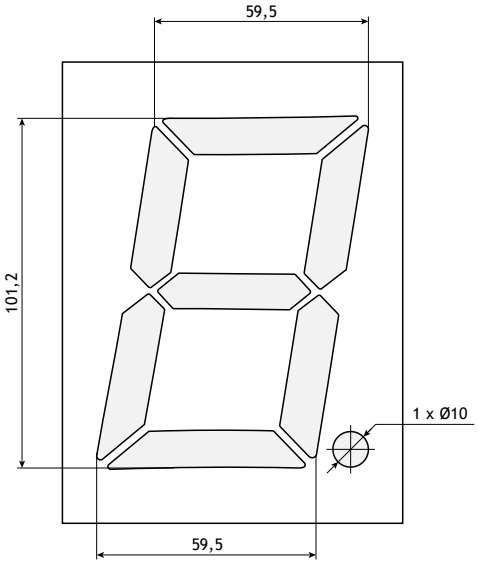

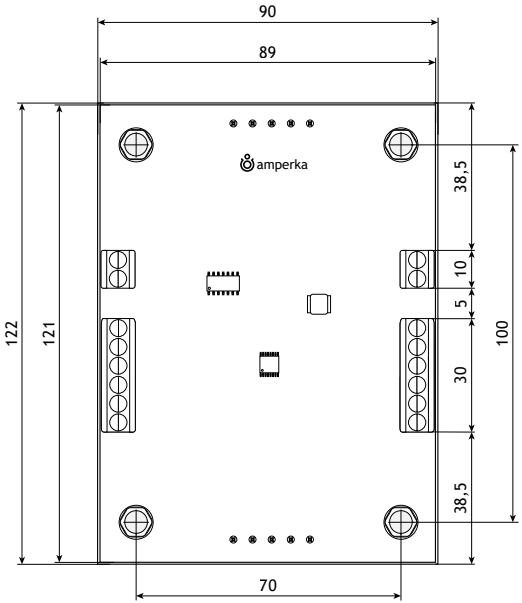

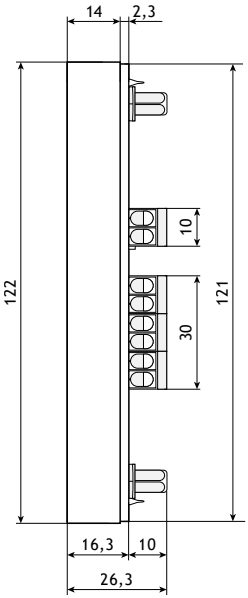

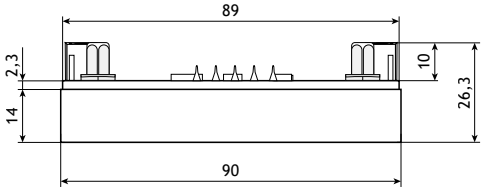

Все размеры в мм

					Габаритный чертёж			
Изм.	Лист	Докум.	Подп	Дата	Семисегментный индикатор SegM8	Лит.	Масса	Масштаб 1:2
Разраб.		Дементьева А						
Пров.								
Т.Контр.						Лист	Листов 1	
Н.Контр.								
Утв.								