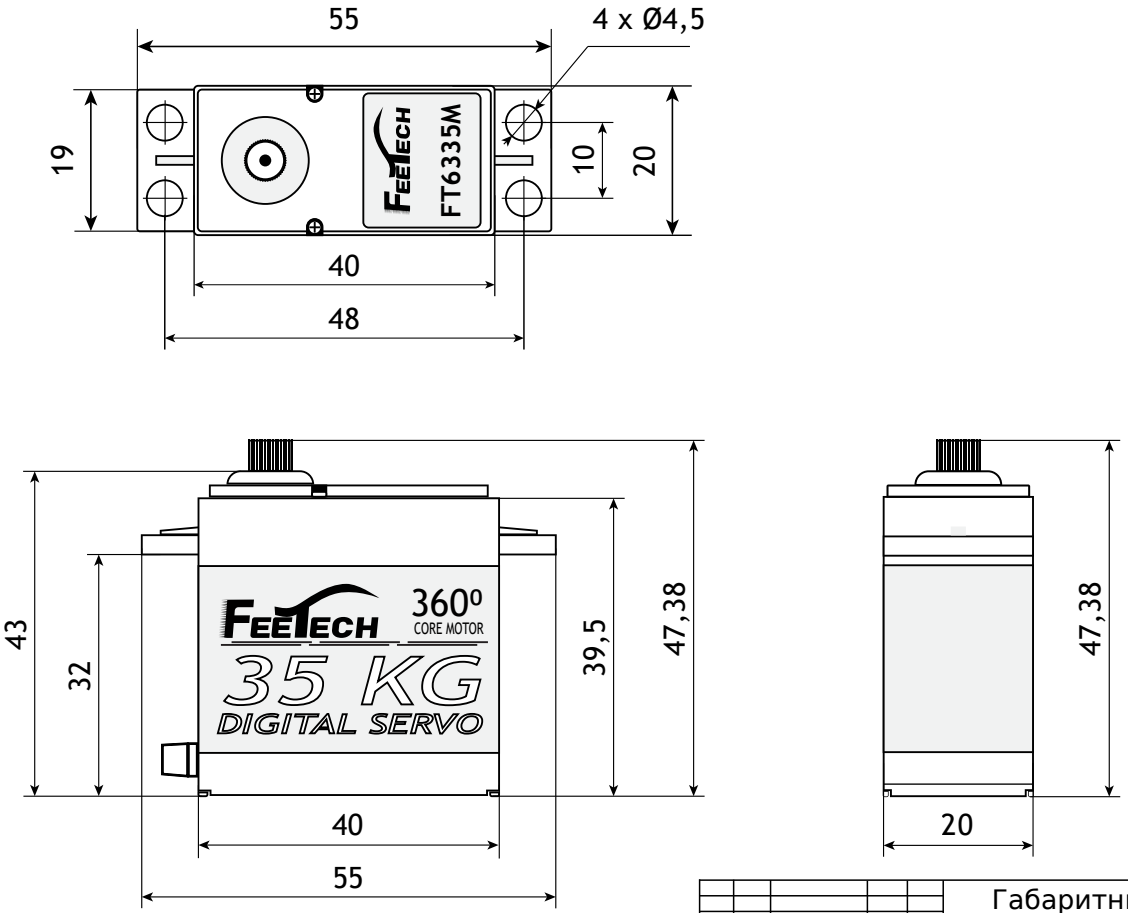

					Габаритный чертёж			
Изм.	Лист	Докум.	Подп	Дата	Сервопривод Feetech FT6335M	Лит.	Масса	Масштаб.
Разраб.		Дементьева А						1:1
Пров.						Лист	Листов	1
Т.Контр.								
Н.Контр.								
Утв.								